GMN BEARING USA

GMN FE 8000

Embrague de Contravuelta

Sin Límites de RPM y alta capacidad de Torque

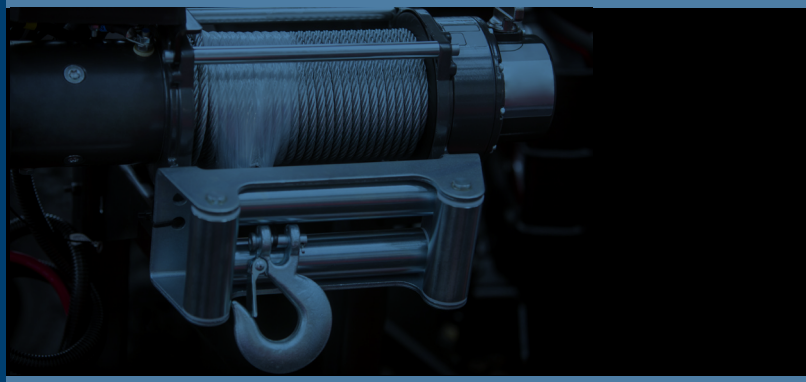

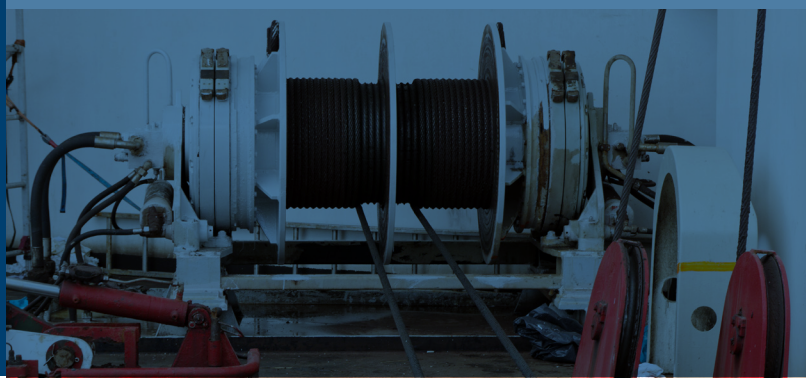

P: 800.323.5725 | www.GMNBT.com
Hours: M-F 8 am to 5 pm CST

Embrague de Contravuelta tipo SPRAG de la Serie FE 8000 de GMN.
Especificaciones: Sin Límite de RPM y Alta Capacidad de Par/Torque

La serie FE 8000 es nuestro producto UNICORNIO. Ningun otro producto puede presumir nuestras caracteristicas de alto par/torque y sin imite de RPMs.

El perfil del SPRAG es un "diseño sin contacto", lo que significa que, a altas velocidades de rotación, la fuerza centrífuga producirá un par/torque en los SPRAGS, lo que hará que los SPRAGS se embraguen sin importar cuán rápida sea la velocidad de rotacion.

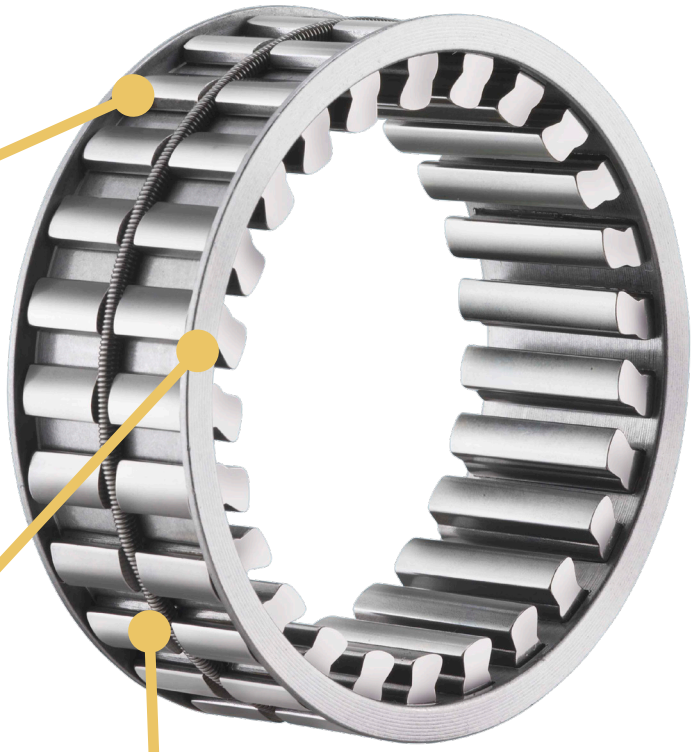

Información del SPRAG

Altura del SPRAG: 8.33 mm

Geometría de la curva de contacto: Circulos compuestos.

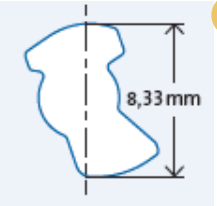

Ángulo de sujeción: en aumento.

Característica del SPRAG: Presion en la pista interna en alta velocidad.

Jaula de acero del SPRAG

Los SPRAGS están espaciados uniformemente alrededor de la circunferencia de la jaula porta SPRAGS. La jaula no entra en contacto con las pistas internas o externas.

Permanece libre de carga bajo cualquier aplicación.

Ancho:
16 mm | 19 mm | 25 mm
Temperatura Máx de Operacion : 170°C

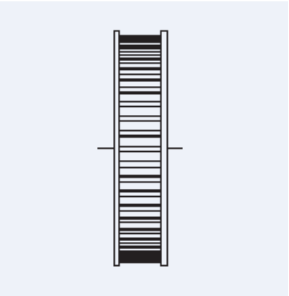

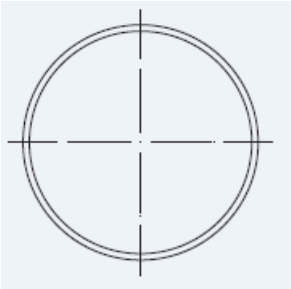

Resorte de Tensión

Nuestro resorte de tensión es circular y amarra todos los SPRAGS, proporcionando una fuerza de uniforme. El resultado es una vida útil más larga cuando está en sin operar. La frecuencia maxima de indexación es de 5 Hz.

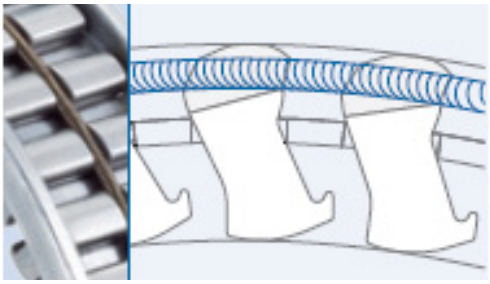

P: 800.323.5725 E: info@gmnbt.com
www.GMNBT.com | Hours: M-F 8 am to 5 pm CST

GMN FE 8000 Detalles del Producto

Lubricación: Aceite o grasa (sin aditivos EP) (producto enviado en aceite de protección contra la corrosión) • **Tolerancias de I nstalaci ón:** Flecha h6; mamelon H6 • **Pista Interior:** acero, HRC 60+4 (HV 700+100); Ehd ≥ 1.3 mm; Rz ≤ 2.5 µm • **Pista Exterior:** acero, HRC 60+4 (HV 700+100); Ehd ≥ 1.3 mm; Rz ≤ 2.5 µm • **Restricciones:** Restricciones axiales necesarias en ambos lados; se necesita soporte de chumacera externo.

Podemos proporcionar tamaños de DI o DE a la medida para satisfacer sus necesidades.

Pedido minimo 10 piezas.

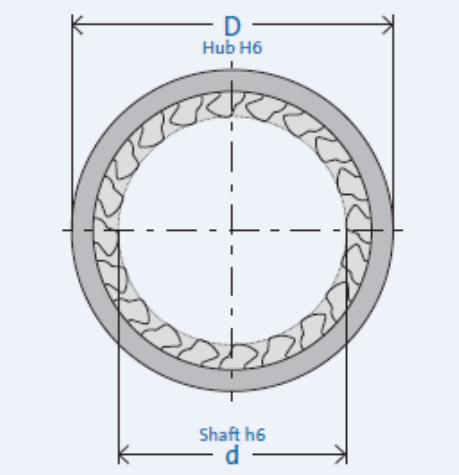

Leyenda del Dibujo

d = Diámetro interno
D = Diámetro externo
W = Ancho
T = Par/Torque

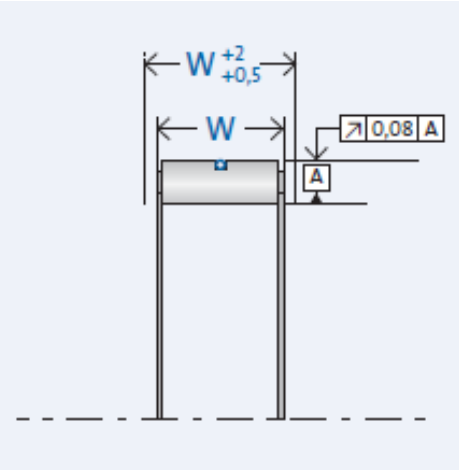

Producto No.	Barreno (d) (mm)	D (mm)	W (mm)	T nom (Nm)
FE 8038 Z 16	38.09	54.75	16	609
FE 8038 Z 19	38.09	54.75	19	801
FE 8040 Z 16	40.00	56.66	16	668
FE 8040 Z 19	40.00	56.66	19	880
FE 8044 Z 16	44.45	61.11	16	799
FE 8044 Z 19	44.45	61.11	19	1.052
FE 8049 Z 16	49.72	66.38	16	923
FE 8049 Z 19	49.72	66.38	19	1.201
FE 8050 Z 16	50.00	66.66	16	942
FE 8050 Z 25	50.00	66.66	19	1,237
FE 8054 Z 16	54.76	71.42	16	1,080
FE 8054 Z 19	54.76	71.42	19	1,424
FE 8054 Z 25	54.76	71.42	25	2,015
FE 8060 Z 16	60.00	76.66	16	1,243
FE 8060 Z 19	60.00	76.66	19	1,560
FE 8060 Z 25	60.00	76.66	25	2,111
FE 8072 Z 16	72.21	88.87	16	1,740
FE 8072 Z 19	72.21	88.87	19	2,145
FE 8072 Z 25	72.21	88.87	25	2,918
FE 8079 Z 25	79.69	96.36	25	3,295
FE 8080 Z 16	80.00	96.66	16	1,848
FE 8080 Z 19	80.00	96.66	19	2,278
FE 8080 Z 25	80.00	96.66	25	3,101
FE 8083 Z 25	83.34	100.00	25	3,640
FE 8100 Z 16	100.00	116.66	16	2,632
FE 8100 Z 19	100.00	116.66	19	3,303
FE 8100 Z 25	100.00	116.66	25	4,535
FE 8103 Z 16	103.23	119.89	16	2,887
FE 8103 Z 19	103.23	119.89	19	3,582
FE 8103 Z 25	103.23	119.89	25	4,920
FES 8123 Z 25	123.34	140.00	25	6,600
FE 8123 Z 25	123.88	140.54	25	6,604
FE 8126 Z 25	126.22	142.88	25	6,744
FE 8140 Z 25	140.00	156.66	25	7,388
FE 8150 Z 25	150.00	166.66	25	8,272
FE 8160 Z 25	160.00	176.66	25	9,096
FE 8180 Z 25	180.00	196.66	25	10,463
FE 8220 Z 25	220.00	236.66	25	14,060

GMN
BEARING USA

22935 Elkana Deane Ln.
Katy, Texas 77449
GMNBT.com
800.323.5725